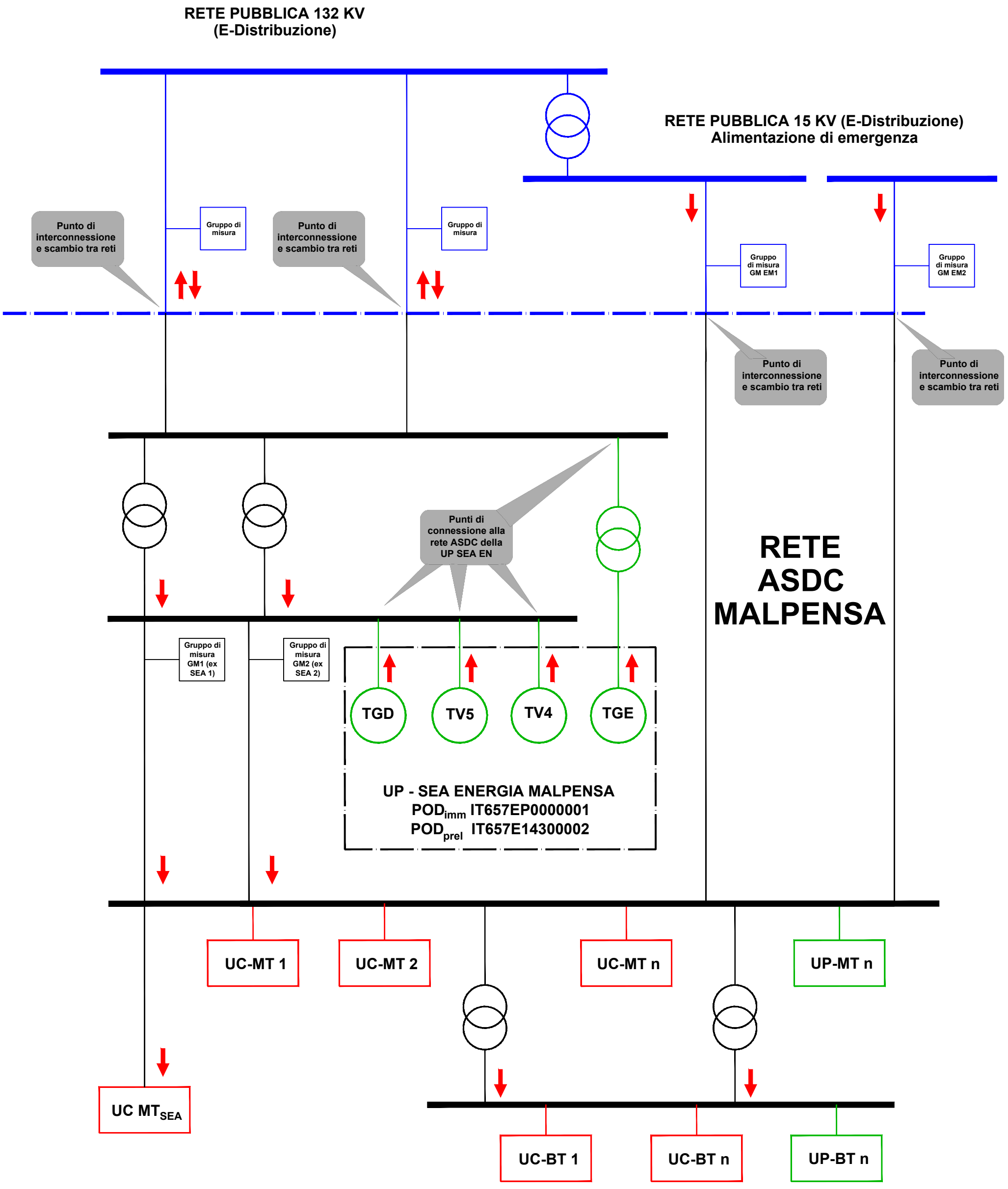Schema elettrico di principio rete ASDC Malpensa